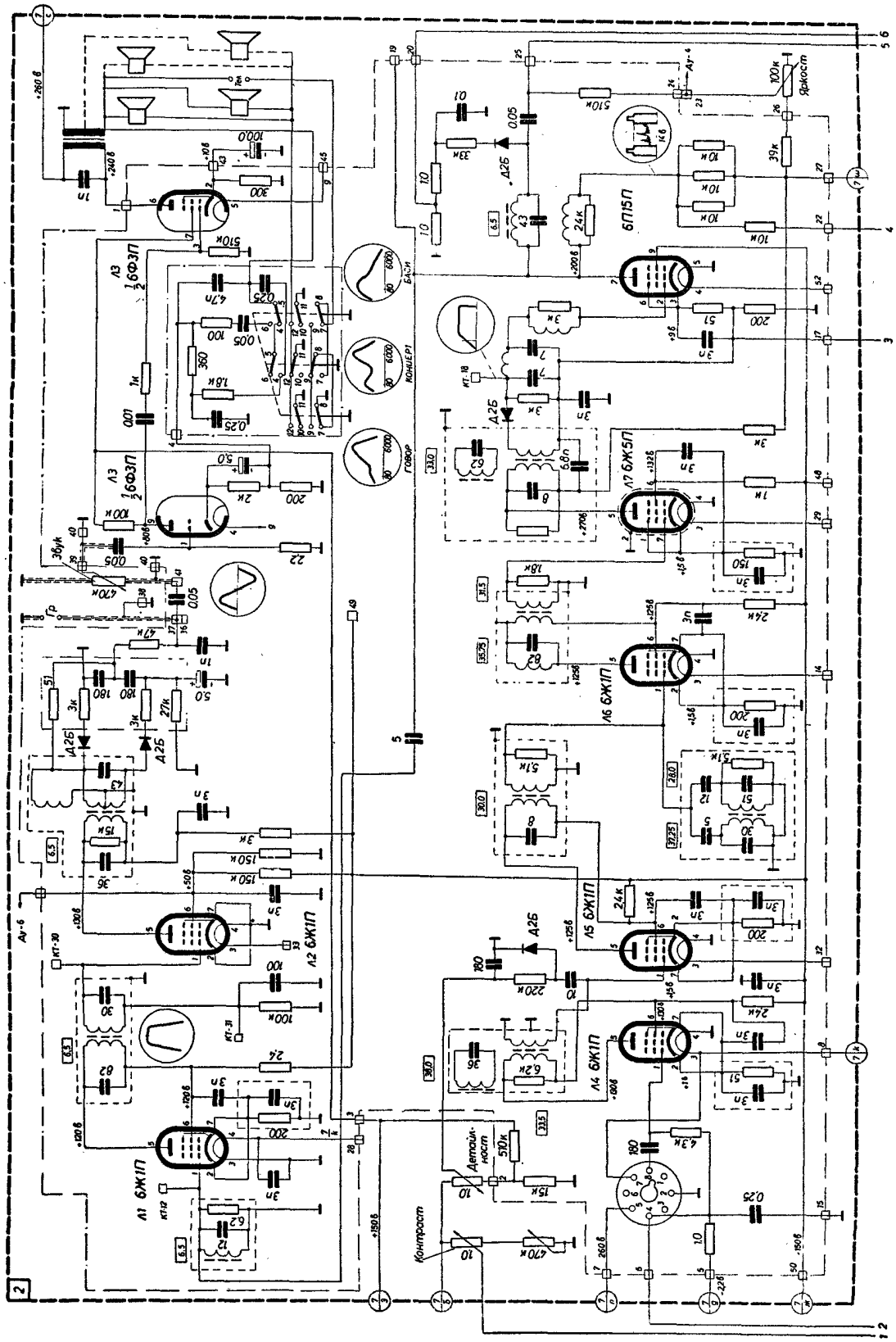
Л1 6Ж1П
Л2 6Ж1П
Л3 ½6Ф3П
Л4 6Ж1П
Л5 6Ж1П
Л6 6Ж1П
Л7 6Ж5П
6П15П
Яркость
Контраст
Автоматика
Бас
Концерт
Говор

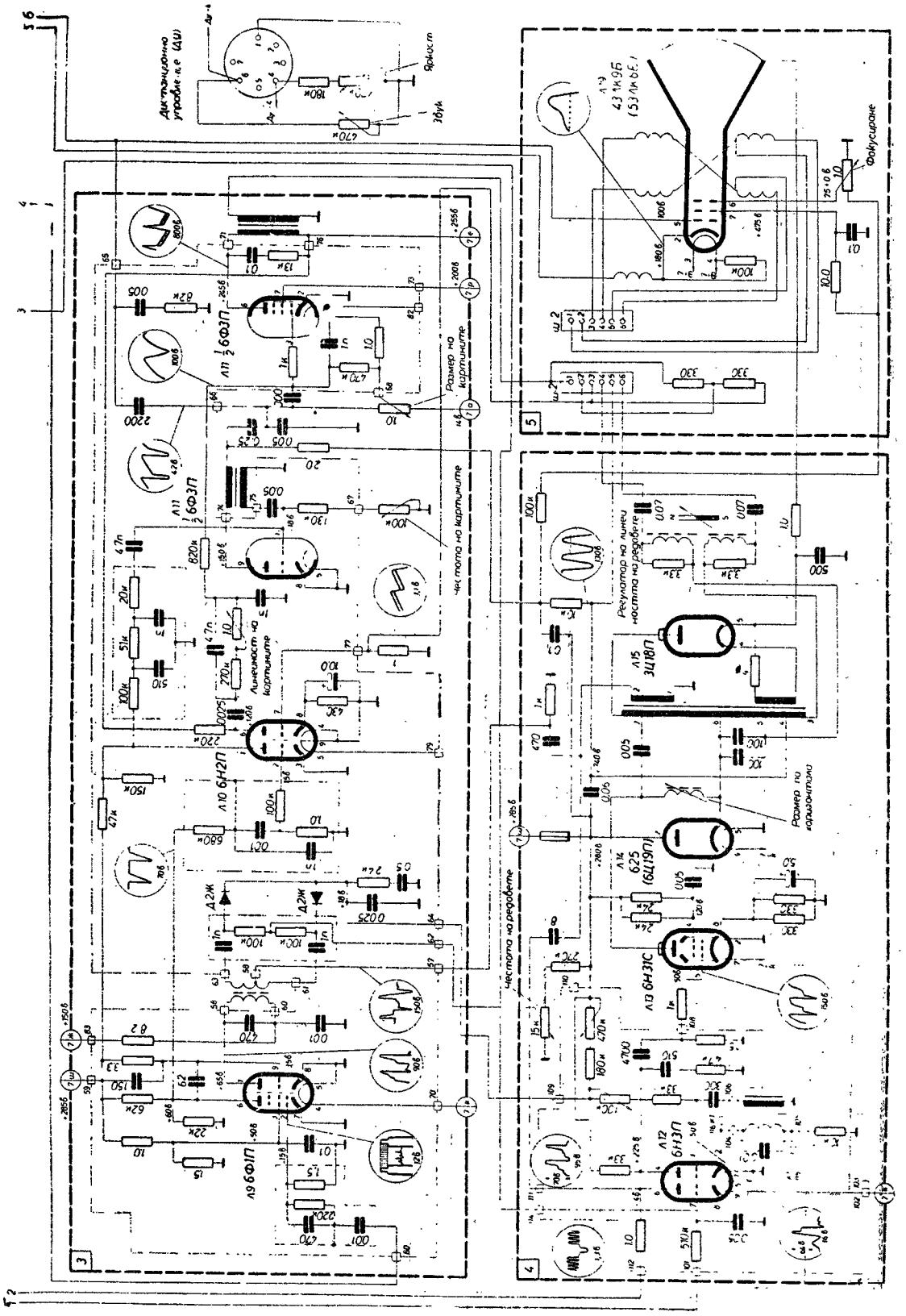
Дистанционно управление (ДУ)
Яркост
Звук
Фокусиране
Размер по картината
Честота на картината
Линейност на картината
Регулатор на линейността на редовете
Размер по хоризонтала
Честота на редовете
Л11 ½ 6Ф3П
Л10 6Н2П
Л9 6Ф1П
Л15 6Д7С
Л14 625 (6Д17П)
Л13 6Н3С
Л12 6Н3П
43ЛК9Б (53ЛК6Б)
Д2Ж
3
4
5

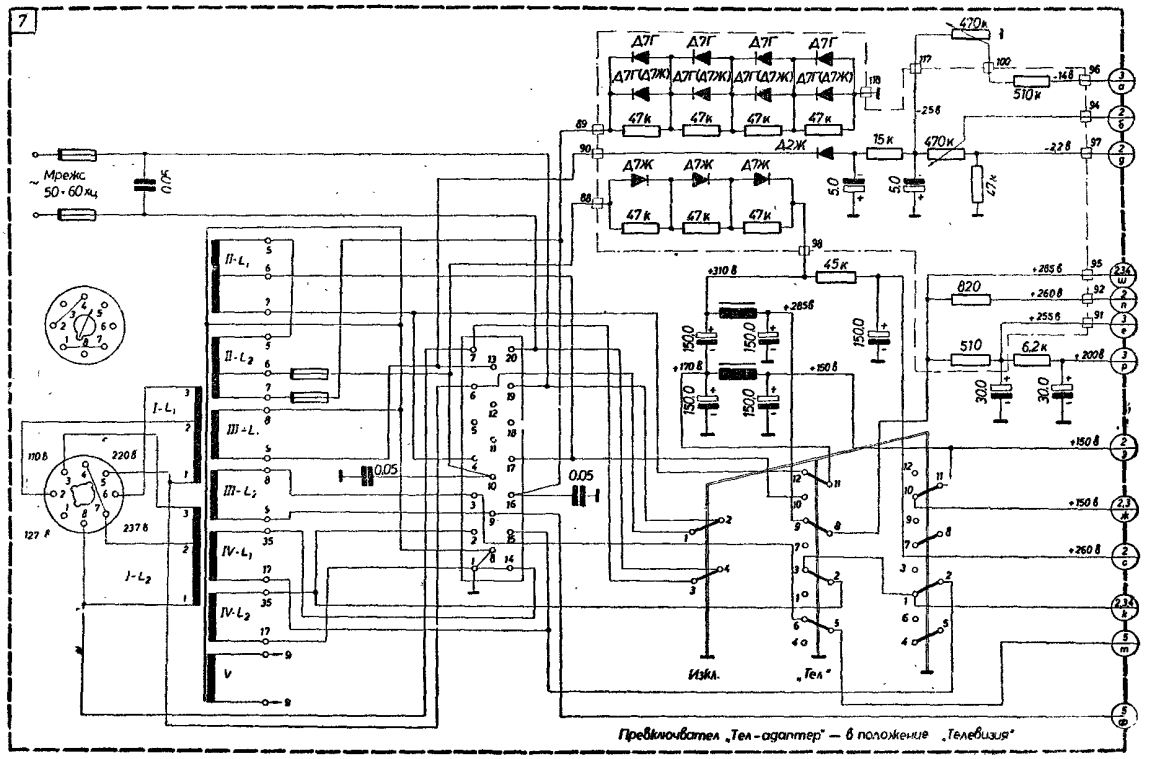
7
Мрежа 50-60 хц
Изкл.
„Тел“
Превключвател „Тел-адаптер“ — в положение „Телевизия“

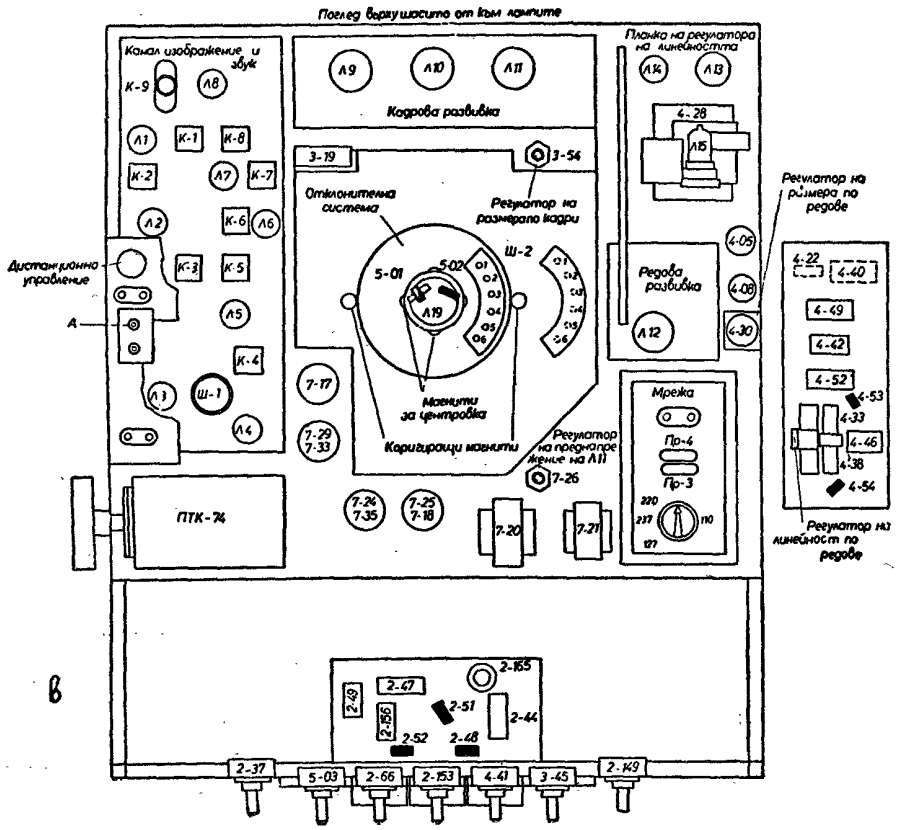
Поглед върху шасито от І-ви етаж
Канал изображение и звук
Кадрова развивка
Плоска на регулатора на линейността
Отклонителна система
Регулатор на размера по кадри
Дистанционно управление
Магнити за центровка
Каригиращи магнити
Регулатор на предварително напрежение на Л11
Регулатор на размера по редове
Регулатор на линейност по редове
Редова развивка
Мрежа
ПТК-74
в