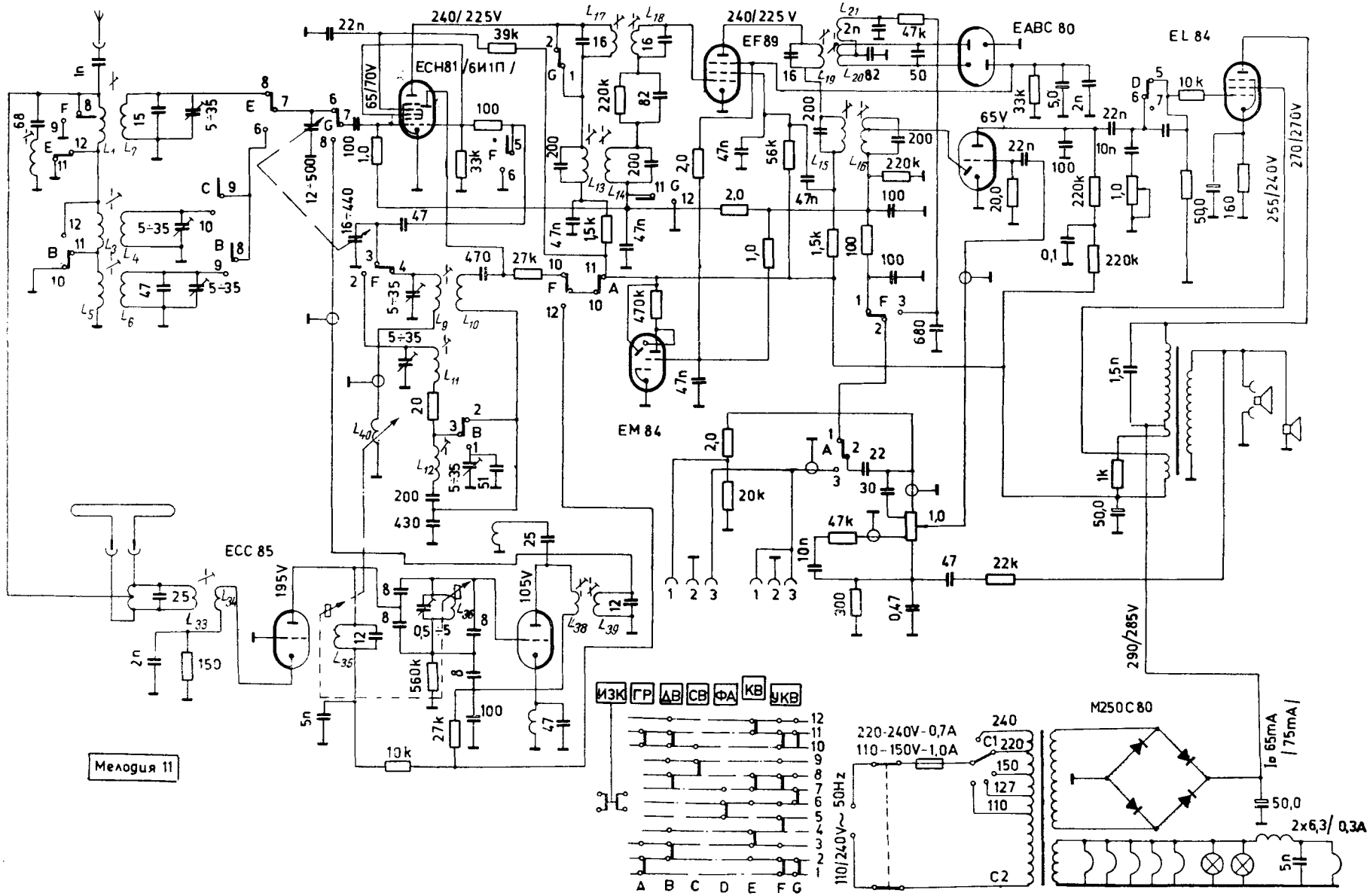

Схема на радиоприемника „Мелодия 11“

www.kn34pc.com